SÃO JOSÉ

Manual de Instruções

ARADO SUBSOLADOR

MODELOS: AS1400.5JRP / AS1600.5JRP / AS1600.5P
AS1900.7P / AS2350.7P / AS2500.9P
AS3100.9P / AS3100.11P / AS3800.11P

SOMOS A *FORÇA DO AGRO* NO BRASIL

www.**saojoseindustrial**.com.br

1 - Introdução

Parabéns por adquirir um implemento da São José!

Temos como missão de trabalho desenvolver e produzir implementos como este, que garantem benefícios para você, aumentando o processo de produção e dinamizando seus trabalhos diários.

Este Manual de Instruções irá orientá-lo quanto à correta operação e manutenção do equipamento, garantindo um maior rendimento, segurança e durabilidade do produto.

Estamos sempre dispostos a lhe prestar todo suporte necessário!

Nossa empresa está em constante evolução e desenvolvimento de novos projetos e produtos. Sendo assim, convidamos você a conhecer e acompanhar frequentemente em nosso site ou com nossos revendedores, a linha completa de produtos que facilitam a sua vida no campo.

Sua opinião é muito importante para nós!

Sumário

1 - Introdução 3
2 - Recomendações de Segurança 6
2.1 - Ao Operador 9
2.2 - Adesivos de Segurança e Orientação 14
3 - Apresentação dos Arados Subsoladores 15
3.1 - Aplicações Previstas 15
3.1.1 - Itens Inclusos (Standard) 16
3.1.2 - Itens Opcionais 16
3.2 - Especificações Técnicas 17
3.3 - Dimensões 18
4- Instruções de Preparação e Operação 19
4.1 - Instruções Preliminares 19
4.2 - Acoplamento do Arado 20
5 - Instruções de Manutenção 21
5.1 - Hastes 21
5.2 - Unhas das Hastes 22
6 - Informações de Pós-Venda 23
6.1 - Identificação do Implemento 23
6.2 - Como Solicitar Peças de Reposição e Assistência 23
6.3 - Termo de Garantia São José 24
6.4 - Revisão de Entrega Técnica 25

NOTAS:

- *Devido à Política de Aprimoramento constante em seus produtos, a São José reserva-se o direito de promover alterações e aperfeiçoamentos, sem que isso implique em qualquer obrigação para com os produtos fabricados anteriormente. Por esta razão, o conteúdo do presente Manual encontra-se atualizado até a data da sua impressão, podendo sofrer alterações sem aviso prévio.*
- *Leia atentamente os termos de Garantia e Entrega Técnica, constantes no final deste Manual.*
- *Este Manual traz informações essenciais sobre a operação, manutenção e identificação de componentes do equipamento. Leia-o por completo antes de executar qualquer atividade com o equipamento, pois o conhecimento dessas informações evitará acidentes e perda de tempo produtivo, além de aumentar a vida útil do equipamento.*
- *Um bom resultado será obtido se este Manual estiver sempre ao alcance do operador do equipamento. As ilustrações, dados e informações aqui contidas são confidenciais e de propriedade da São José, não podendo ser reproduzidas ou passadas a terceiros sem a devida autorização da mesma.*
- *O objetivo deste Manual é fornecer instruções que abrangem a máquina completa, com acessórios e variações. Portanto, não assume responsabilidade no que se refere à configuração da máquina ora adquirida, ou seja: alguns itens descritos neste Manual podem não estar presentes na sua máquina.*
- *Algumas ilustrações podem mostrar detalhes ligeiramente diferentes ao encontrado em sua máquina, por terem sido obtidas de máquinas-protótipo, sem que isso implique em prejuízo na compreensão das instruções.*

2 - Recomendações de Segurança

Símbolos de Advertência Utilizados no Manual

Quando os símbolos abaixo aparecerem no texto, dê especial atenção às instruções dadas.

ATENÇÃO!
O símbolo ao lado e a palavra ATENÇÃO identificam instruções que, se não observadas, causam risco de acidentes com sérios danos pessoais ou danos ao equipamento.

ADVERTÊNCIA:
Este símbolo e a palavra ADVERTÊNCIA são usados para salientar instruções e/ou procedimentos especiais que, se não observados, podem resultar em danos e/ou desgaste prematuro do equipamento, ou oferecer riscos indiretos à segurança pessoal.

NOTA:
Este símbolo e a palavra Nota indicam pontos de interesse especial para uma manutenção ou operação mais eficientes. A não observância destas recomendações pode acarretar perda de rendimento e diminuição da vida útil do equipamento.

Antes de Engatar o Implemento ao Trator

- Confira se há objetos ou outros materiais que possam estar presas ao implemento;
- Ao acoplar o equipamento ao trator seja especialmente cuidadoso, de atenção aos pinos de engate, devem estar bem travados, utilize contra pinos ou pino “R” para sua melhor fixação.
- Mantenha animais e pessoas que estão de espectadores à uma distância segura (mínimo de 10 metros de distância), cuidado especial com crianças;
- Mantenha os adesivos de advertência, perigo, segurança e instruções em boas condições de identificação e interpretação, caso necessário solicite-nos e substitua-os;
- Mantenha-se atento ao trabalho que está realizando e procure agir com cautela e bom senso, um momento de desatenção enquanto está operando a máquina pode resultar em um sério acidente;

- Caso perceber anormalidade no funcionamento: desligue a máquina imediatamente. Verifique e elimine a causa antes de começar a operá-la novamente;
- Nunca opere equipamentos por um período muito longo dentro de ambientes fechados e sem ventilação, os gases liberados pelo funcionamento do trator são tóxicos e altamente nocivos à saúde;

Durante a Operação e Manutenção

- - Mantenha animais e pessoas que estão de espectadores à uma distância segura (mínimo de 10 metros de distância), cuidado especial com crianças;
- É proibida a permanência de pessoas sobre qualquer parte do implemento durante o deslocamento.
- Não opere o Implemento abaixo dos limites especificados de potência do trator, evitando a sobrecarga do trator a redução do rendimento operacional do implemento. .
- Nunca abandone o trator e o equipamento ligados. Sempre que precisar fazer algo longe do implemento, desligue o mesmo.
- Mantenha os adesivos de advertência, perigo, segurança e instruções em boas condições de identificação e interpretação.

  Caso necessário, substitua-os.
- Se for necessário efetuar qualquer tipo de manutenção, limpeza ou verificação com o implemento engatado ao trator, desligue o motor e remova a chave do contato.
- Antes de ligar o trator, soe a buzina do trator 3 vezes e aguarde 5 segundos antes de dar a partida no motor.

NOTA:

1 - Utilize somente peças originais da São José. Quaisquer danos ao equipamento decorrentes do uso de peças não originais, não serão cobertos pela Garantia do fabricante.

2 - Para solicitar qualquer peça original, entre em contato com o suporte técnico e solicite o Catálogo de Peças.

Local de Uso do Implemento

- O arado foi projetado para operar principalmente no âmbito rural (dentro da fazenda).

  Caso seja necessário tracionar o arado em alguma via pública, no deslocamento de uma propriedade rural até outra, ou usá-lo em operações dentro da cidade, sinalize o implemento adequadamente e obedeça as orientações quanto ao posicionamento para o transporte e os limites de velocidade permitidos para o maquinário agrícola.

Mantendo o Controle Sobre o arado

- Dimensionamento do trator: Recomenda-se somente a utilização de tratores com potência que variam conforme as exigências de potência para cada modelo vista neste manual em: **"Especificações Técnicas"**.
- Certifique-se das condições de aderência da via em que vai deslocar o trator com o arado.
- Observe as recomendações contidas no manual do trator, tais como: utilização da marcha correta, lastreamento, peso máximo permitido, etc.
- Observe os limites máximos admissíveis de inclinação lateral e longitudinal do implemento.
- Redobre a atenção na operação caso estiver em terrenos inclinados e com desníveis. Respeite a velocidade máxima de deslocamento (8 km/h).

NOTA:

Quaisquer danos no implemento decorrentes do mau uso e/ou o não cumprimento das orientações presentes neste manual, acarretará na perda da garantia do produto.

2.1 - Ao Operador

Ao realizar qualquer trabalho de manutenção, transporte ou armazenamento do implemento, tenha total ATENÇÃO ao local de trabalho e ao entorno e sempre isole a área de trabalho quando houver circulação de terceiros.

Meio Ambiente

O descarte inadequado de contaminantes prejudica o meio ambiente.

A São José presa pela sustentabilidade e preservação do meio ambiente.

Adote medidas responsáveis de descarte de resíduos e contaminantes.

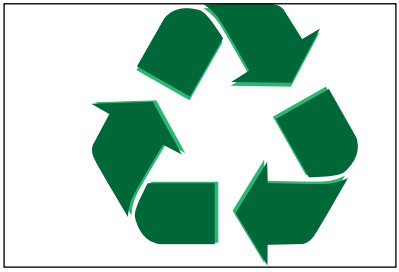

Sustentabilidade

Produtos químicos, óleos, combustíveis, filtros, baterias, etc.. em contato com o solo podem penetrar e contaminar camadas profundas de solo.

Faça a coleta seletiva de lixo, alem de armazenar e descartar estes contaminantes em locais adequados.

Sinais de Alerta

Leia, entenda e respeite os sinais de segurança presentes no implemento, evitando acidentes.

Este símbolo alerta sobre locais de perigo para o operador ou terceiros.

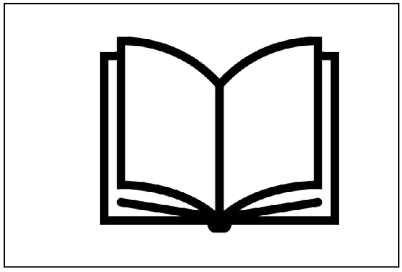

Manual de Instruções

Sempre consulte este manual ao realizar qualquer manutenção ou ajuste no implemento.

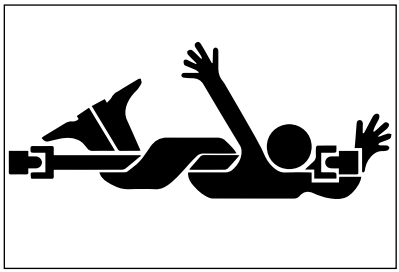

Uso da TDP

Ao trabalhar com implementos acoplados a TDP, opere-os com o máximo de cuidado e atenção e não se aproxime quanto este estiver em funcionamento.

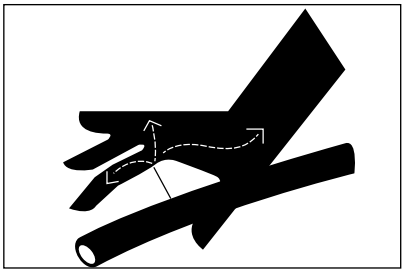

Vazamento de Óleo

Nunca verifique vazamentos de óleo com as mãos, a pressão no sistema, pode fazer o óleo penetrar na pele, causando ferimentos graves.

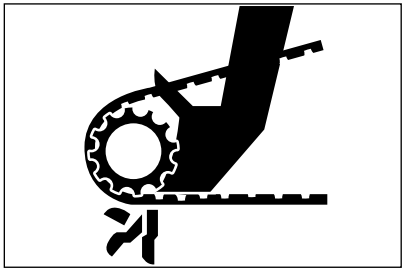

Componentes em Movimento

Nunca faça trabalhos de ajuste ou manutenção em componentes móveis com implemento com este em funcionamento..

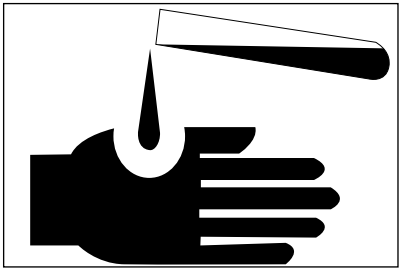

Produtos Químicos

Não permita que produtos químicos (fertilizantes e corretivos) entrem em contato com a pele.

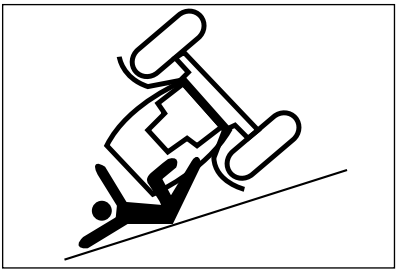

Terrenos Irregulares

Tenha cuidado especial ao trafegar em aclives ou declives acentuados, devido ao risco de capotamento.

Passageiros

É proibida a presença de qualquer outra pessoa no trator além do operador.

Limpeza

Mantenha os locais de trabalho e armazenamento dos implementos, sempre limpos e especialmente livres de óleos e lubrificantes. Perigo de acidente!.

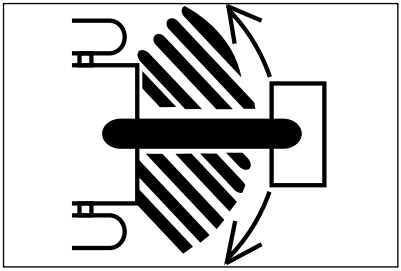

Movimentação do Implemento

Não transite em rodovias ou vias pavimentadas (se for necessário, faça o com auxílio de batedores). Cuidado ao fazer curvas fechadas, para que o cabeçalho não toque as rodas do trator.

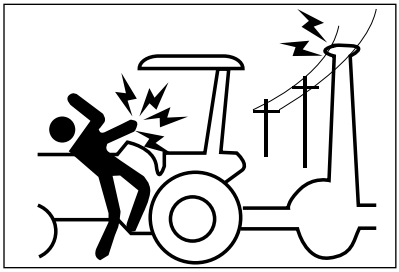

Redes Elétricas

Tenha máxima atenção ao circular perto de redes de alta tenção e não permita que o trator ou o implemento se aproximem.

Risco de morte!

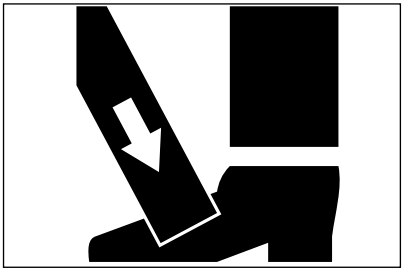

Esmagamento

Utilize sempre sapatos de segurança ao trabalhar com implementos agrícolas.

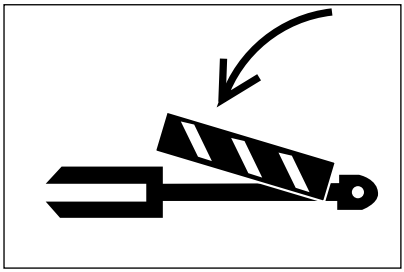

Travas de Segurança

Sempre utilize as travas de segurança presentes no implemento para acoplar, transportar, operar, etc..

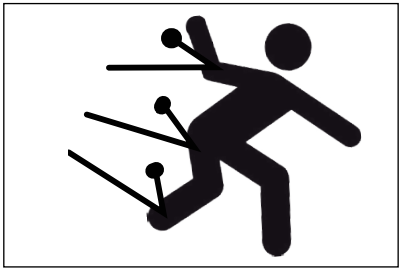

Arremesso de Objetos

Este símbolo representa que o implemento durante seu funcionamento pode arremessar objetos e ferir pessoas e/ou animais em seu entorno. Veja as orientações do fabricante quanto a distância segura que se deve manter deste implemento durante a operação.

Pontos de Içamento

Sempre que for necessário içar o implemento (carregar ou descarregar), identifique e utilize os pontos de içamento para o acoplamento do equipamento de levante.

2.2 - Adesivos de Segurança e Orientação

Este produto em seu projeto de desenvolvimento e produção, segue de acordo com a norma de SEGURANÇA NO TRABALHO EM MÁQUINAS E EQUIPAMENTOS NR-12.

Os adesivos têm a finalidade de identificar os locais que apresentam situações de risco ou orientar sobre ajustes e pontos de manutenção.

O fabricante não tem controle direto sobre as atitudes por parte do operador, portanto é de responsabilidade do proprietário colocar em prática os procedimentos de segurança enquanto estiver trabalhando com o implemento.

Alterações das características originais do implemento não são autorizadas, pois podem alterar o funcionamento, causar riscos a segurança, afetar a vida útil e acarretar em perda da garantia do produto.

Leia atentamente todas as informações de segurança neste manual e ao avistar qualquer adesivo colado no implemento, leia o mesmo e obedeça as orientações apresentadas.

3 - Apresentação dos Arados Subsoladores

3.1 - Aplicações Previstas

- Os arados da São José, foram desenvolvidos para aumentar a praticidade e eficiência na manutenção, conservação e limpeza.
- Desenvolvido com a finalidade de realizar a descompactação do solo através da subsolagem ou escarificação do solo

Funcionamento

- Acoplado através dos três pontos de fixação, permite o ajuste da profundidade desejada através do comando do sistema hidráulico do trator.
- Os Arados Subsoladores da São José possuem unhas reversíveis, podendo ser ultilizadas nas duas extremidades.

3.1.1 - Itens Inclusos (Standard)

- Conjunto do chassi;
- jogos de hastes com unhas;
- Pinos e parafusos para a fixação das hastes;
- Pinos para o acoplamento do arado ao trator;
- Manual de Instruções;

3.1.2 - Itens Opcionais

- Roda guia com raspador;

3.2 - Especificações Técnicas

ITEM / MODELO	AS1400.5JRP	AS1600.5JRP	AS1600.5P	AS1900.7P	AS2350.7P	AS2500.9P	AS3100.9P	AS3100.11P	AS3800.11P
Referência	188	183	270	271	155	278	157	316	158
Largura de trabalho (mm)	1.400	1.600	1.600	1.900	2.350	2.500	3.100	3.100	3.800
Potência requerida (cv)	40	60	60	80	80	105	105	115	115
Número de hastes	5	5	5	7	7	9	9	11	11
Tipo de haste	Junior	Junior	Curvo	Curvo	Curvo	Curvo	Curvo	Curvo	Curvo
Espessura da haste (mm)	31,75	31,75	31,75	31,75	31,75	31,75	31,75	31,75	31,75
Suporte para roda guia	ND	ND	S	S	S	S	S	S	S
Profundidade máx. (mm)	490	490	550	550	550	550	550	550	550
Peso do implemento (kg)	255	315	320	370	460	555	597	685	711

ND: *Não Disponível*
S: *Standard (Item equipado de fábrica)*
O: *Opcional (Pode ser adquirido separadamente)*

3.3 - Dimensões

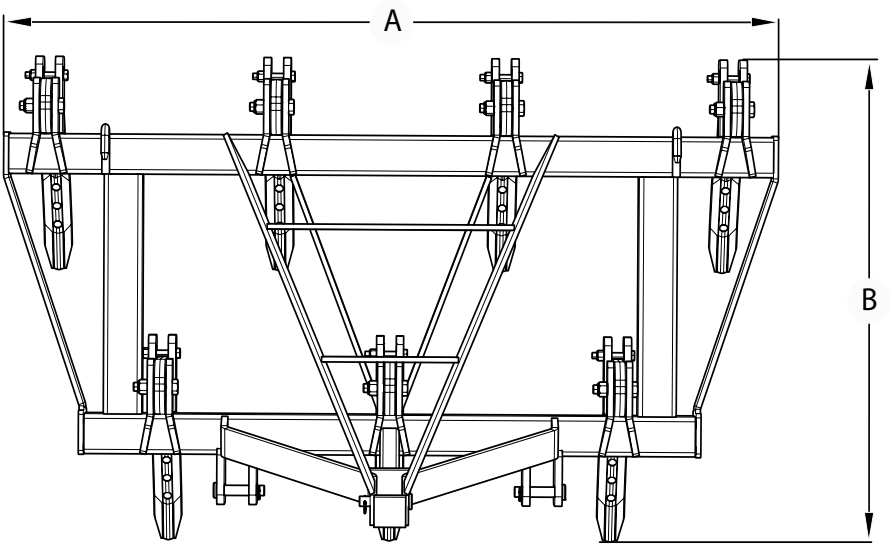

Dimensões (mm) - Figuras acima									
Referência	00188	00183	00270	00271	00155	00278	00157	00316	00158
Modelo	AS1400J	AS1600J	AS1600P	AS1900P	AS2350P	AS2500P	AS3100P	AS3100P	AS3800P
(A) Largura Máxima (mm)	1425	1625	1625	1925	2375	2525	3125	3125	3825
(B) Comprimento Máximo (mm)	1100	1100	1350	1350	1350	1350	1350	1350	1350

4 - Instruções de Preparação e Operação

4.1 - Instruções Preliminares

NOTA:
Confira se todos os componentes estão montados certos e bem fixados, pois o Arado pode vir parcialmente desmontado da fábrica.

- Caso for transportar o implemento por vias pavimentadas, levante o implemento para que não haja contato com o terreno.

- Opere o implemento com tratores que possuam potência suficiente para tracionar o mesmo.

- Verifique se os parafusos (fusível) de cada haste estão instalados.

4.2 - Acoplamento do Arado ao Trator

NOTA:
Posicione o implemento e trator em terreno firme e nivelado sempre que for acoplar o implemento.

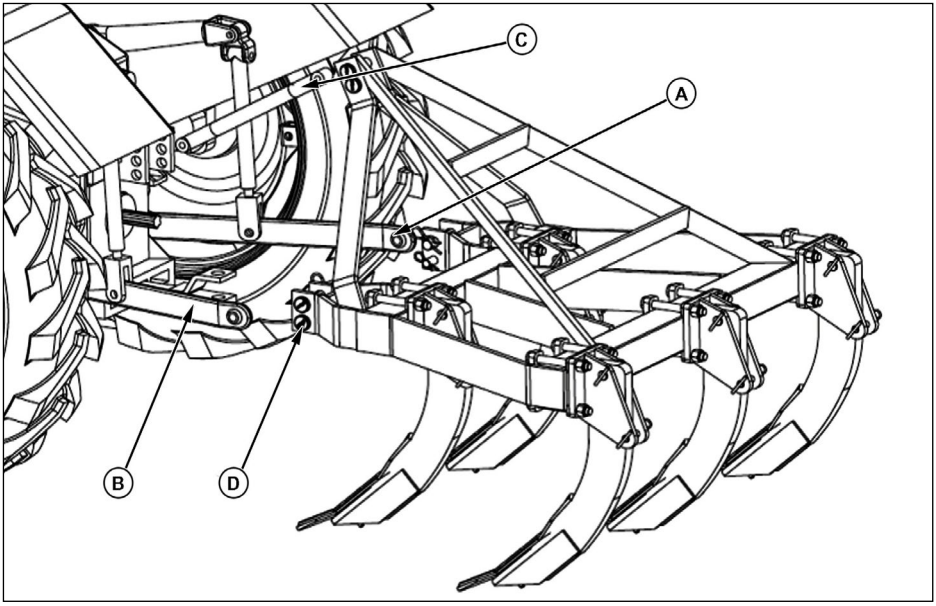

1- Primeiro engate o braço inferior esquerdo (B), travando o mesmo utilizando um pino (D);

2- Engate o braço inferior direito (A), com outro pino (D);

3- Com o auxílio da alavanca de regulagem de altura do hidráulico do trator, engate o terceiro ponto (C). Lembrando sempre de travar com um pino “R” ou Contra Pino.

NOTA:
Deve-se ter cuidado ao deixar o arado nivelado, através da regulagem dos braços do trator, afim de garantir uma profundidade uniforme.
Deve-se ter cuidado com a distância entre os braços inferiores e os pneus, sendo que os dois lados devem estar nivelados.

5 - Instruções de Manutenção

5.1 - Hastes

- Para maior segurança no trabalho os Arados Subsoladores da São José possuem um sistema de desarme com um parafuso fusível (A), instaldo com a porca (B), na haste, na posição conforme ilustrado abaixo.
- No caso de impactos e/ou obstáculos imprevistos, este parafuso se rompe, evitando assim, maiores danos ao equipamento e ao sistema hidráulico do trator.

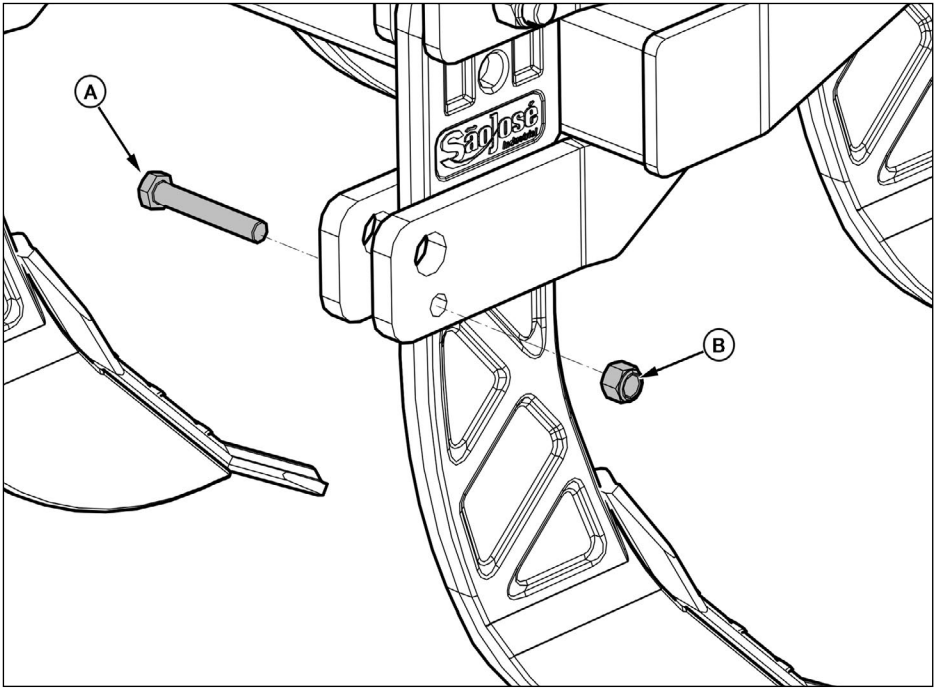

- Todos os modelos possuem a a possibilidade de inversão do sentido das hastes, para trabalhos específicos, que são realizados com o trator em marcha ré.

5.2 - Unhas das Hastes

- As hastes possuem em sua extremidade um ítem de alta resistência e durabilidade chado de “Unha“.
- As unhas podem ser substituídas e/ou imvertidas, pois podem ser utilizadas nas duas extremidades aumentando ainda mais a vida útil deste ítem.
- A remoção e/ou instalação é feita através dos parafusos (A) e porca (B), conforme ilustrado abaixo.

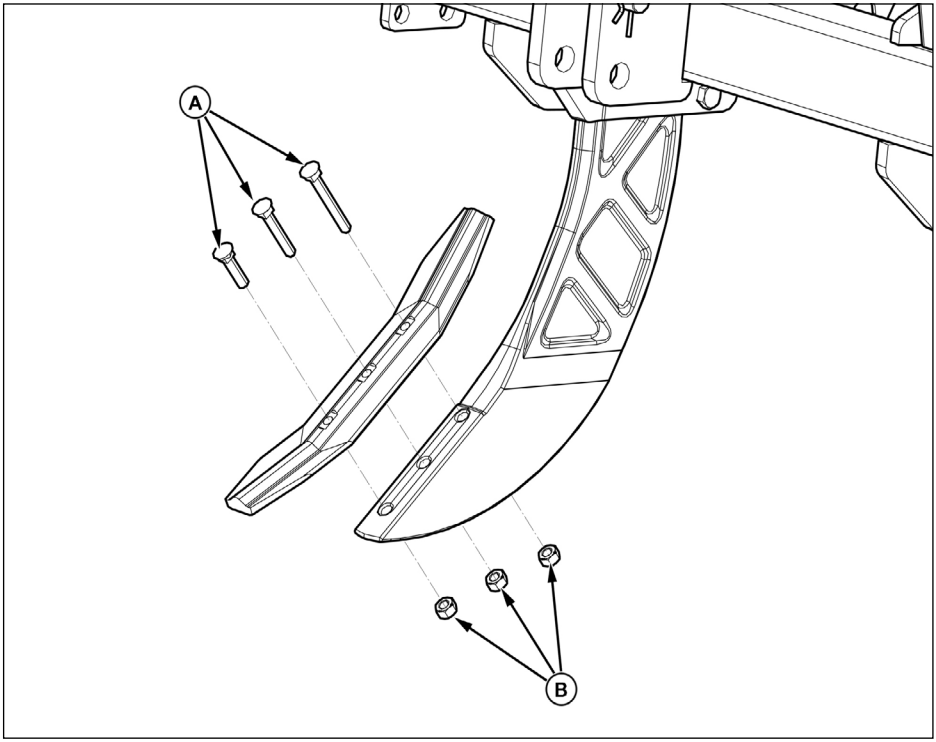

6 - Informações de Pós-Venda

6.1 - Identificação do Implemento

- A etiqueta de identificação é fixada na parte frontal do implemento.

A etiqueta apresenta as seguintes informações:

- Código;
- Fabricação;
- Numero de Série;
- Número de Referência;
- Modelo;
- Peso do Implemento;
- Meios de Contato com o Fabricante;
- QR Code, para o acesso rápido de informações pertinentes sobre o implemento;

6.2 - Como Solicitar Peças de Reposição e Assistência

Ao solicitar peças de reposição ou Assistência Técnica, informe o modelo, o número de série ou o número de referência do equipamento, constantes nas plaquetas identificadas acima.

Para isso, entre em contato com o representante/revenda onde você adquiriu este equipamento, ou diretamente com a São José, pelos seguintes meios:

Telefone: (55) 3193-2020

Telefone/WhatsApp: (55) 9 8449 0958

E-mail: assistencia@saojoseindustrial.com.br

NOTA:

Ao necessitar repor peças neste equipamento, use somente peças originais São José, que são devidamente projetadas para o produto, dentro das condições de resistência e ajuste, a fim de não prejudicar a funcionalidade do implemento. Além disso, a reposição de peças originais preserva o direito do cliente à Garantia.

6.3 - Termo de Garantia São José

A São José garante este produto pelo prazo de um ano a contar da data de emissão da nota fiscal de compra.

A garantia total cobre defeitos de fabricação, material e a respectiva mão-de-obra para o conserto, após a devida comprovação pelos técnicos da São José ou Assistentes Técnicos credenciados.

Esta garantia será anulada se o produto sofrer danos resultantes de acidentes, uso indevido, descuido, desconhecimento ou descumprimento das instruções contidas no Manual de Instruções ou se apresentar sinais de ter sido ajustado ou consertado por pessoas não autorizadas pela São José.

Para ter acesso ao uso da garantia, uma solicitação deverá ser encaminhada a revendas autorizadas, acompanhada da nota fiscal de compra e do parecer descritivo do defeito.

NOTA:

Todas as peças comprovadamente defeituosas serão substituídas, sem ônus, não havendo em hipótese alguma a troca do aparelho ou do equipamento. O comprador será responsável pelas despesas de embalagem e transporte até a assistência técnica da São José mais próxima.

Esta garantia é intransferível e será válida somente mediante a apresentação da nota fiscal de compra. Este produto está sujeito a modificações de especificações técnicas e de design sem aviso prévio do fabricante.

GARANTIA DOS ACESSÓRIOS OU EQUIPAMENTOS ACOPLADOS AOS PRODUTOS DA SÃO JOSÉ ESTÃO DENTRO DA MESMA GARANTIA DO PRODUTO.

Exemplos: motores elétricos, cardans, caixas de transmissão, bombas de vácuo ou lobulares, etc.

6.4 - Revisão de Entrega Técnica

Certificado de Entrega Técnica (1ª Via: Manter no Manual)

Senhor operador e/ou proprietário:

- *A Entrega Técnica é gratuita.*
- *Exija o preenchimento total deste certificado, à máquina ou com letra de forma.*
- *Assine o certificado somente após a execução da Entrega.*

A) Dados do cliente (ou da propriedade)

Nome: _____ Telefone: (___) _____

Endereço: _____

Município: _____ Estado: _____

B) Dados da máquina

Modelo: _____ Nº de Série: _____

Nº de Referência: _____ Nota Fiscal: _____ Data da compra: ___/___/____

C) Responsável da Revenda pela Entrega Técnica

Nome: _____ Função: _____

E-mail: _____ Telefone: (___) _____

D) Itens executados na Entrega Técnica

Veja Cupom de controle no verso desta página.

E) Declaração do cliente

[ ] A Entrega Técnica foi devidamente executada, de acordo com as instruções contidas no presente Manual, tendo sido efetuados todos os itens citados no verso desta página.

[ ] Esta máquina me foi entregue na data ao lado, completamente revisada e em perfeitas condições de aparência e funcionamento.

[ ] Recebi também o Manual de Instruções, bem como instruções sobre a operação, manutenção e Termo de Garantia.

Nomes e assinaturas:

Cliente (ou representante)

Nome: _____

Assinatura: _____

Responsável da Revenda pela Entrega

Nome: _____

Assinatura e carimbo da Revenda:

_____

Data da Entrega: ___/___/_____

Itens a efetuar na Revisão de Entrega Técnica - Cupom de controle

Item	Executado
Obs: Marque um "X" na coluna "Executado" após concluir cada item.	
Utilização do Manual de Instruções.	
Localização dos Números de Série e de Referência.	
Esclarecimento do Termo de Garantia.	
Esclarecimento sobre a Entrega Técnica.	
Regras de segurança e EPI's recomendados: Ver Capítulo 2 do Manual.	
Funcionamento e características do equipamento: Ver Capítulo 3 do Manual.	
Formas de operação e ajustes do equipamento: Ver Capítulo 4 do Manual.	
Plano de Manutenção Periódica.	
Alertar sobre os fatores que mais afetam a vida útil do equipamento.	
Observações	

Certificado de Entrega Técnica (2ª Via: Manter na Reveda)

Senhor operador e/ou proprietário:

- *A Entrega Técnica é gratuita.*
- *Exija o preenchimento total deste certificado, à máquina ou com letra de forma.*
- *Assine o certificado somente após a execução da Entrega.*

A) Dados do cliente (ou da propriedade)

Nome: _____ Telefone: (___) _____

Endereço: _____

Município: _____ Estado: _____

B) Dados da máquina

Modelo: _____ Nº de Série: _____

Nº de Referência: _____ Nota Fiscal: _____ Data da compra: ___/___/____

C) Responsável da Revenda pela Entrega Técnica

Nome: _____ Função: _____

E-mail: _____ Telefone: (___) _____

D) Itens executados na Entrega Técnica

Veja Cupom de controle no verso desta página.

E) Declaração do cliente

[ ] A Entrega Técnica foi devidamente executada, de acordo com as instruções contidas no presente Manual, tendo sido efetuados todos os itens citados no verso desta página.

[ ] Esta máquina me foi entregue na data ao lado, completamente revisada e em perfeitas condições de aparência e funcionamento.

[ ] Recebi também o Manual de Instruções, bem como instruções sobre a operação, manutenção e Termo de Garantia.

Nomes e assinaturas:

Cliente (ou representante)

Nome: _____

Assinatura: _____

Responsável da Revenda pela Entrega

Nome: _____

Assinatura e carimbo da Revenda:

_____

Data da Entrega: ___/___/_____

Itens a efetuar na Revisão de Entrega Técnica - Cupom de controle

Item	Executado
Obs: Marque um "X" na coluna "Executado" após concluir cada item.	
Utilização do Manual de Instruções.	
Localização dos Números de Série e de Referência.	
Esclarecimento do Termo de Garantia.	
Esclarecimento sobre a Entrega Técnica.	
Regras de segurança e EPI's recomendados: Ver Capítulo 2 do Manual.	
Funcionamento e características do equipamento: Ver Capítulo 3 do Manual.	
Formas de operação e ajustes do equipamento: Ver Capítulo 4 do Manual.	
Plano de Manutenção Periódica.	
Alertar sobre os fatores que mais afetam a vida útil do equipamento.	
Observações	

Anotações

Anotações

SÃO JOSÉ

www.saojoseindustrial.com.br

MD000404

CNPJ: 08.201.347/0001-04 Insc. Est. 407/0002730

Geraldo N. Recktenwald & CIA Ltda

FONE: 55 3193.2000
BR 472 KM 126, DISTRITO INDUSTRIAL
SÃO JOSÉ DO INHACORÁ / RS